PRZEKRÓJ B-B
skala 1:50

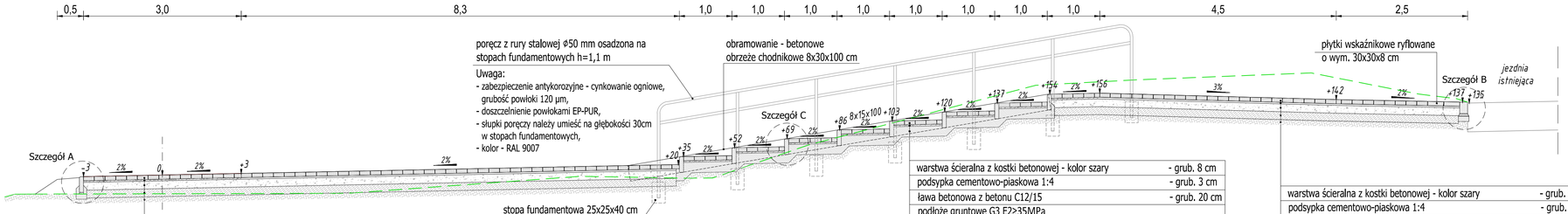

warstwa ścieralna z kostki betonowej - kolor szary	- grub. 8 cm
podsypka cementowo-piaskowa 1:4	- grub. 3 cm
podbudowa zasadnicza z mieszanki niezwiązanej z kruszywem C90/3 CBR≥60%, uziarnienie #0/31,5 E2≥80MPa	- grub. 15 cm
warstwa ulepszonego podłoża z gruntu stabilizowanego cementem C1,5/2 E2≥50MPa	- grub. 15 cm
podłoże gruntowe G3 E2≥35MPa	

warstwa ścieralna z kostki betonowej - kolor szary	- grub. 8 cm
podsypka cementowo-piaskowa 1:4	- grub. 3 cm
ława betonowa z betonu C12/15	- grub. 20 cm
podłoże gruntowe G3 E2≥35MPa	

warstwa ścieralna z kostki betonowej - kolor szary	- grub. 8 cm
podsypka cementowo-piaskowa 1:4	- grub. 3 cm
podbudowa zasadnicza z mieszanki niezwiązanej z kruszywem C90/3 CBR≥60%, uziarnienie #0/31,5 E2≥80MPa	- grub. 15 cm
warstwa ulepszonego podłoża z gruntu stabilizowanego cementem C1,5/2 E2≥50MPa	- grub. 15 cm
podłoże gruntowe G3 E2≥35MPa	

PRZEKRÓJ
przez schody
skala 1:50

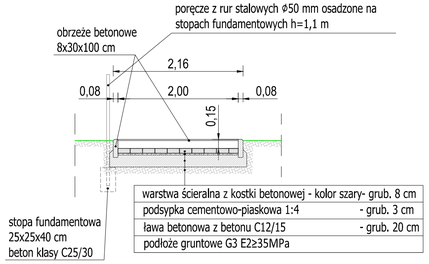

warstwa ścieralna z kostki betonowej - kolor szary	- grub. 8 cm
podsypka cementowo-piaskowa 1:4	- grub. 3 cm
ława betonowa z betonu C12/15	- grub. 20 cm
podłoże gruntowe G3 E2≥35MPa	

Szczegół poręczy
skala 1:20
[cm]

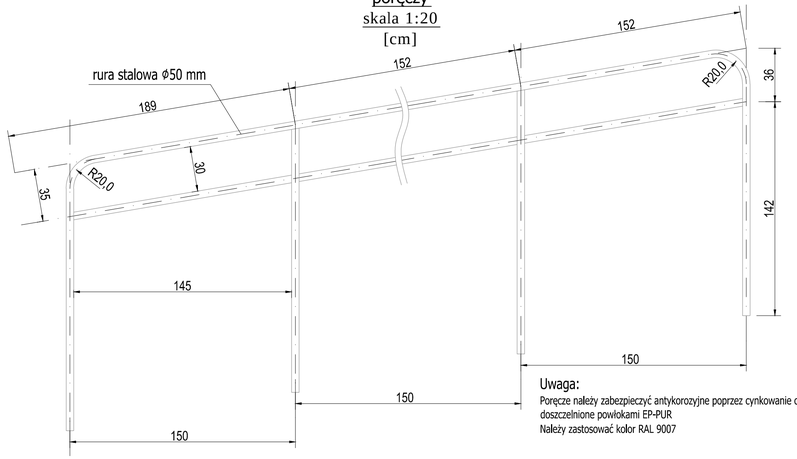

Uwaga:
Poręcze należy zabezpieczyć antykorozyjne poprzez cynkowanie ogniowe i powinny być doszczelnione powłokami EP-PUR
Należy zastosować kolor RAL 9007

SZCZEGÓŁY KONSTRUKCYJNE
skala 1:10 [cm]

Szczegół A

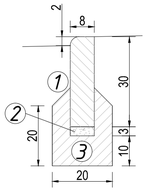

Szczegół C

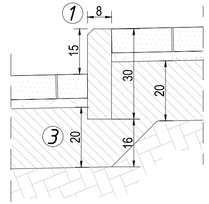

Szczegół B

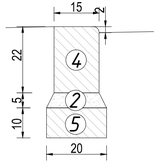

1 - obrzeże betonowe 8x30x100cm
2 - podsypka cementowo-piaskowa 1:4
3 - ława betonowa C12/15 z oporem
4 - krawężnik betonowy najazdowy 15x22x100cm
5 - ława betonowa C12/15 zwykła

ZAMAWIAJĄCY: Gmina Miasto Szczecin pl. Armii Krajowej 1 70-456 Szczecin	JEDNOSTKA PROJEKTOWA: PRACOWNIA PROJEKTOWA rodes MARCIN WRÓBEL		Pracownia Projektowa RODES Marcin Wróbel ul. Chopina 6A/5 71-450 Szczecin	
ZADANIE: BUDOWA CHODNIKA WZDŁUŻ ULICY ZYGMUNTA KRASIŃSKIEGO I DUŃSKIEJ				
TYTUŁ: PRZEKROJE I SZCZEGÓŁY KONSTRUKCYJNE ARKUSZ 2			BRANŻA: drogowa	DATA: wrzesień 2025
PROJEKTOWAŁ: mgr inż. Marcin Wróbel	NR UPR.: ZAP/0170/POOD/11	PODPIS:	STADIUM: PBW	SKALA: 1:50, 1:20, 1:10
OPRACOWAŁ:	NR UPR.:	PODPIS:	NR UMOWY: ZDiTM 7/2025	NR RYSUNKU: 3.2
SPRAWDZIŁ:	NR UPR.:	PODPIS:		